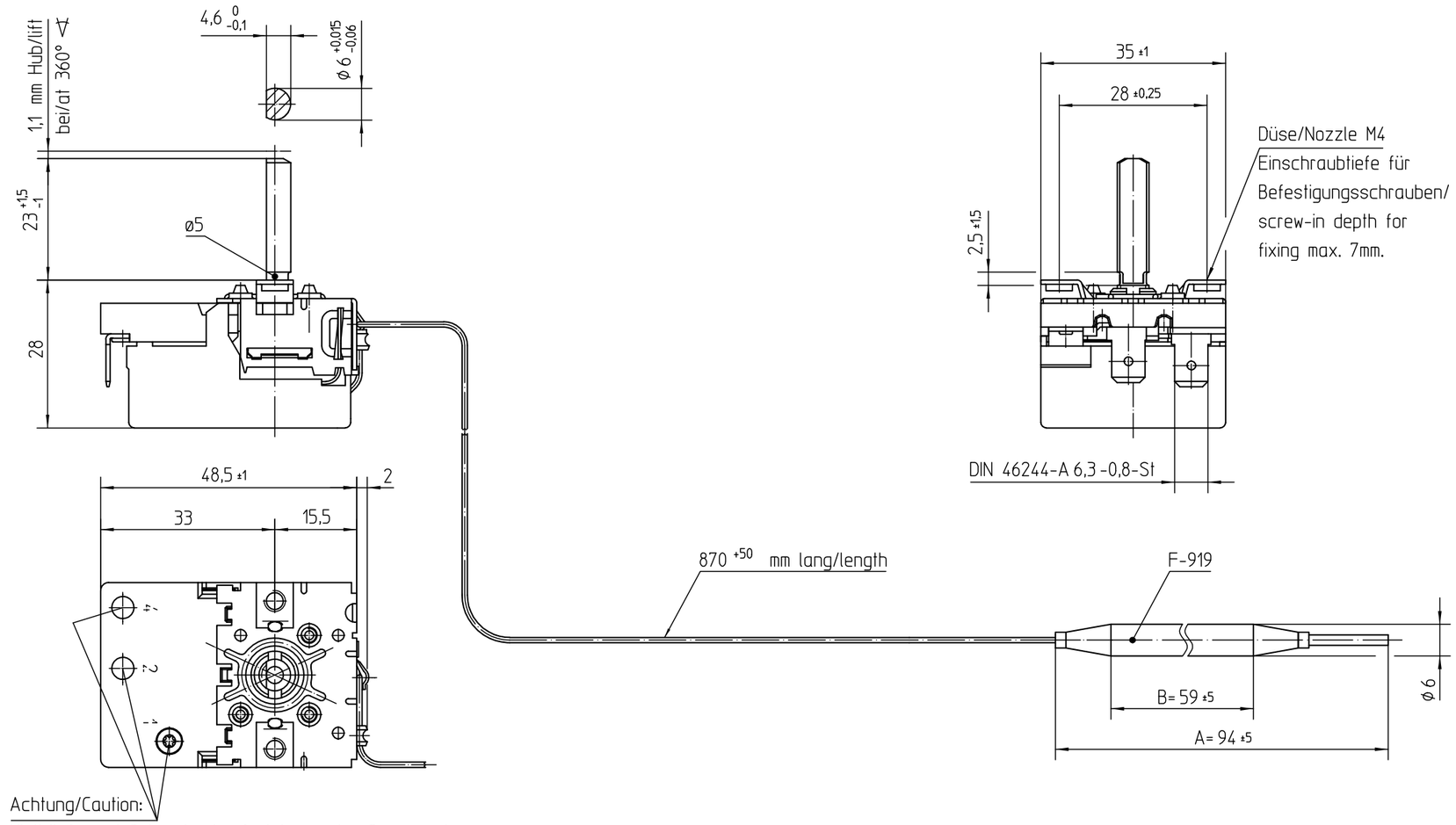

Achtung/Caution:
Nietköpfe und Schraubenkopf stehen unter Spannung!
Die Einhaltung der für den Berührungsschutz
erforderlichen Kriech.- und Luftstrecken muß
durch den Einbau sichergestellt sein/
Rivet heads and screw head are live parts.
Creepage and clearance distances have to be
observed in the built-in condition.

Temperaturwerte/
Temperature values

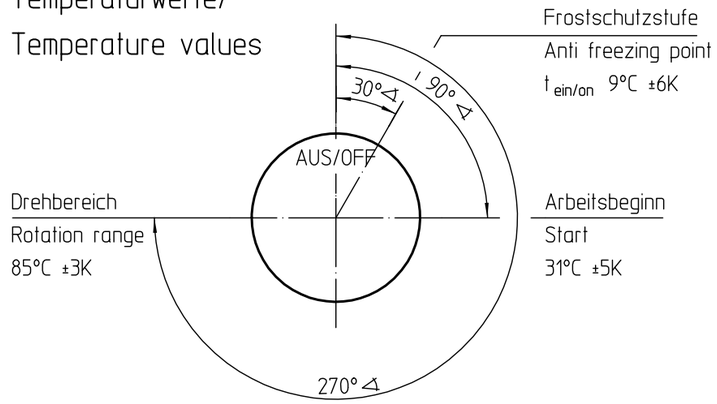

Temperaturregler bei Spindelstellung Anschlag links gezeichnet/
Thermostat drawn in minimum position

Genehmigte technische Daten/Approved technical data
55.18000.000, Bl. 901

Bemerkungen/Notes:

Normalklima/Standard atmosphere DIN EN 60068-1 (23±2)°C
Temperaturen sind AUS-Werte/Temperatures are OFF values
Schaltdifferenz/Differential: (4±2)K
(im Werksnormbad/in E.G.O. standard bath)
Min. Fühlertemperatur/Min. sensor temperature: -50°C
Max. Fühlertemperatur/Max. sensor temperature: 120°C
(aus Sicherheitsgründen/for security reasons)
Schnappfeder/snap action spring: NiBe
Max. Gehäusetemperatur/Max. housing temperature (VDE): 150°C
Max. Gehäusetemperatur/Max. housing temperature (UL): 120°C
Min. Biegeradius Kapillarrohr/
Min. bending radius of capillary tube: 5 mm
Für Einsatz in Umgebungsbedingungen mit
normaler Verunreinigung/
For application with normal pollution level (Typ 1 B)
Kunden-Zeichnungs-Nr./Customer drawing-No.:

Kontaktstellung bei Anschlag links
und einer Fühlertemperatur von/
position of contacts at limitation left
and a sensor temperature of ≥ 15°C

Schaltschema/
Wiring diagram

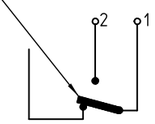

Aufsteckkraft für Steckverbinder/
Insertion force for receptactes max. 100N

Korrekturfaktor/correction factor: c = 0,23 [K/K]
(bez. auf Umgebungstemp./based on ambient temperature)

.	.	.	This document is exclusively committed to you for the agreed purpose. Any kind of duplication, utilization or communication of its content is prohibited, if not expressly conceded otherwise. Violators are committed to pay compensations. Any claims of existing or future property rights remain unaffected.			
.	.	.				
.	.	.				
.	.	.				
.	.	.				
.	.	.	CAD	Date	Name	
1	CD0001	2010-12-15	Create.	2008-02-14	SCHUHMAM	
Cha.	Information No.	Date	Proc.	2008-02-14	SCHUHMAM	
F.Rel.	E10084	2008-02-14	Rel.	2008-02-15	SCHUPPLL	

Blank No. . EN Mat.No. .
Material .
.
Surface Texture ISO 1302
General Tolerances ISO 2768-v
Scale Unit mm
Scale 1:1

Designation
EGO Temperaturregler
EGO Thermostat
.

E·G·O

Drawing No.	Sh.No.	Ver.	Stat.	Sheets	Doc.	Ex.Doc.
55.18012.010	901	0	F	1	.	.

Origin . | Repl.for 55.18012.010Bl.001 | Repl.by . | Reference RM

erstellt am 2011-01- 3 21:01:28 von EDBCUSTO

Printout not true to Scale