Doc.ID 55.33544.010-901-00-A Doc. status 230 | released
View date 2017-01-19 Viewed by BENDER
Art.ID 55.33544.010-00/69A SAP Status 2F

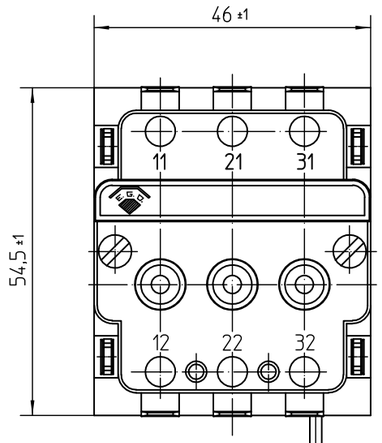

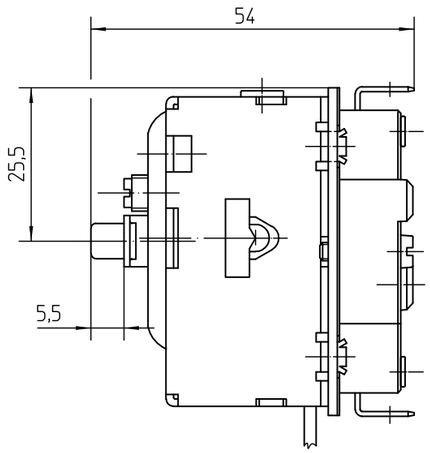

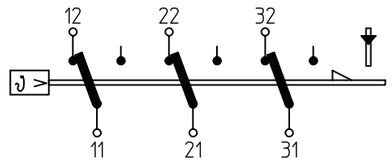

Schaltschema/
Wiring diagram

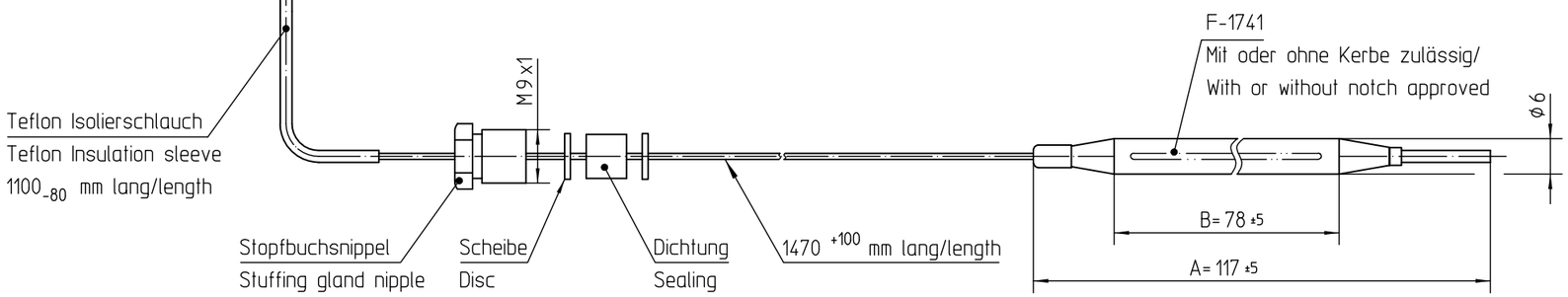

Genehmigte technische Daten/Approved technical datas
55.33500.000, Bl.901

Bemerkungen/Notes:

Normalklima/Standard atmosphere DIN EN 60068-1 (23±2)°C
Temperaturen sind AUS-Werte/Temperatures are OFF values
Min. Fühlertemperatur/Min. sensor temperature: -10°C (DC)
Max. Fühlertemperatur/Max. sensor temperature: 265°C
(aus Sicherheitsgründen/for security reasons)
Max. Gehäusetemperatur/Max. housing temperature (VDE): 125°C
Max. Gehäusetemperatur/Max. housing temperature (UL): 90°C
Min. Biegeradius Kapillarrohr/
Min. bending radius of capillary tube: 5 mm
Freiauslösung/Trip-free function
Erhöhte Kriechstromfestigkeit/Increased tracking resistance
Für Einsatz in Umgebungsbedingungen mit normaler Verunreinigung/
For application with normal pollutation level (Typ 2 B H K)
Kunden-Zeichnungs-Nr./Customer drawing-No.:

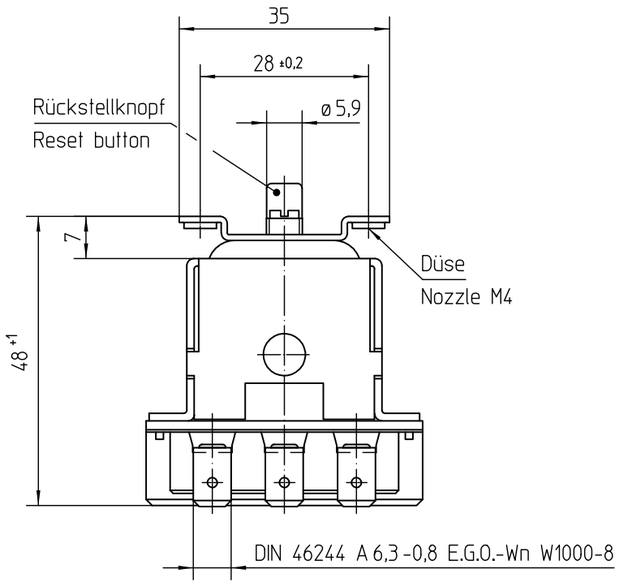

Schutz-Temperatur-Begrenzer fest eingestellt bei/
thermal cut-out fixed set at:

230°C -14K "AUS/OFF"

Kontakte schalten nach Erreichen der eingestellten Temperatur aus und werden gesperrt. Nach genügender Abkühlung des Temperaturfühlers kann durch Drücken des Rückstellknopfes wieder eingeschaltet werden.
Contacts switch off after achieving the adjusted temperature and will be blocked. After sufficent cooling of the sensor thermal cut out can be reset by pressing the reset button.

Kontakte öffnen mit Verriegelung außerdem, wenn hydraulisches Fühlersystem leck wird oder der komplette STB unter -5°C abgekühlt wird. Im letzteren Fall Fühlertemperatur auf 20°C bringen und Rückstellknopf drücken.
Furthermore the contacts open and lock if the hydraulic sensor system becomes leaky or if the temperature of the complete thermal cut out drops below -5°C. For the last case rise sensor temp. to 20°C and press the reset button.

Loses Zubehör/Accessories:

1x Verschraubung/Screwing	0000 615.401
1x Mutter SW 17/Nut	0000 615.402
2x Dichtring/Sealing	0000 631.015

Korrekturfaktor/correction factor: c = 0,37 [K/K]
(bez. auf Umgebungstemp./based on ambient temperature)

.	.	.	CAD	Date	Name
1	CD0001	2010-12-15	Create.	2004-05-14	SCHUHMAM
Cha.	Information No.	Date	Proc.	2004-05-14	SCHUHMAM
F.Rel.	E03246	2004-05-14	Rel.	2004-05-17	SCHUHMAM

This document is exclusively committed to you for the agreed purpose. Any kind of duplication, utilization or communication of its content is prohibited, if not expressly conceded otherwise. Violators are committed to pay compensations. Any claims of existing or future property rights remain unaffected.

Blank No. . EN Mat.No. .
Material .
Surface Texture ISO 1302
General Tolerances ISO 2768-v
Scale Unit .
Scale 1:1

Designation
EGO Schutz-Temperatur-Begrenzer
EGO Thermal cut-out
.

E·G·O

Drawing No.	Sh.No.	Ver.	Stat.	Sheets	Doc.	Ex.Doc.
55.33544.010	901	0	F	1	.	.

Origin . | Repl.for 55.33544.010Bl.001 | Repl.by . | Reference .